WYKAZ ARKUSZY:

01/07	SCHEMAT ROZDZIELNICY RON Strona tytułowa
02/07	SCHEMAT ROZDZIELNICY RON Schemat strukturalny
03/07	SCHEMAT ROZDZIELNICY RON Schemat strukturalny
04/07	SCHEMAT ROZDZIELNICY RON Schemat strukturalny
05/07	SCHEMAT ROZDZIELNICY RON Schemat strukturalny
06/07	SCHEMAT ROZDZIELNICY RON Schemat strukturalny
07/07	SCHEMAT ROZDZIELNICY RON Schemat strukturalny

Układ sieci: TN-S

Ochrona przeciwporażeniowa podstawowa:
- izolacja podstawowa,
- obudowy urządzeń.

Ochrona przeciwporażeniowa dodatkowa:
- samoczynne wyłączenie zasilania.

Ochrona przeciwporażeniowa uzupełniająca:
- wyłączniki różnicowoprądowe, wysokoczułe,
- miejscowe połączenia wyrównawcze, ochronne.

AB - PROJEKT F.P.H.U.

3-606 KRAKÓW, UL. GEN. BOLESŁAWA ROI 4/1

INWESTOR:	**Samodzielny Publiczny Zakład Opieki Zdrowotnej Ministerstwa Spraw Wewnętrznych i Administracji w Rzeszowie 35-111 Rzeszów, ul Krakowska 16**		
TEMAT:	**BUDOWA BUDYNKU SOR, BLOKU OPERACYJNEGO, ODDZIAŁU CHIRURGICZNEGO WRAZ Z ŁĄCZNIKIEM BIEGNĄCYM DO ISTNIEJĄCEGO BUDYNKU I WYNIESIONYM LĄDOWISKIEM DLA ŚMIGŁOWCA RATUNKOWEGO NA DACHU BUDYNKU W SZPITALU MINISTERSTWA SPRAW WEWNĘTRZNYCH I ADMINISTRACJI W RZESZOWIE - ETAP IV**		
TYTUŁ RYSUNKU:	SCHEMAT STRUKTURALNY ROZDZIELNICY RON		
BRANŻA:		RYS. NR	SKALA:
FAZA:	PROJEKT WYKONAWCZY	E-302	
ZESPÓŁ PROJEKTOWY:	inż. elektr. Mariusz Kosiorz upr. nr 585/01 mgr inż. elektr. Witold Pierz upr. nr 984/05	PODPIS:	DATA: MAJ 2018

Projekt ten jest własnością autora i jest chroniony przez Ustawę o prawie autorskim i prawach pokrewnych.
Wprowadzanie zmian do projektu lub kopiowanie oraz używanie tych rysunków do jakichkolwiek innych celów bez wcześniejszego uzyskania pisemnej zgody autora jest zabronione.

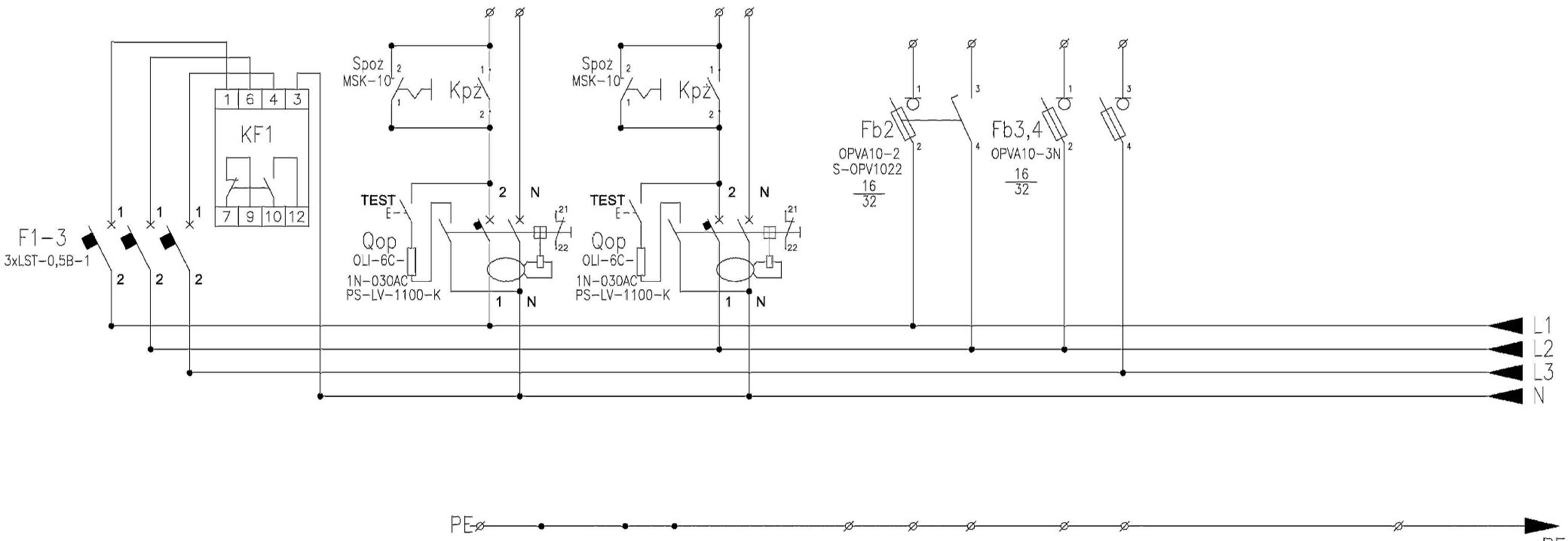

Opis obwodu	Kontrola napięcia – sekcja pożarowa	Świetlne oznaczenie drogi ewakuacyjnej	Świetlne oznaczenie drogi ewakuacyjnej zapasowej	Rezerwa dla urządzeń ppoż	Rezerwa dla urządzeń ppoż	Zasilanie sekcji pożarowej
Moc [W]		50	140			
Zasilane urządzenie		4xONTEC S, M5	10xONTEC S, M5			
Rodzaj kabla		HLGs 3x2,5	HLGs 3x2,5			
Oznaczenie kabla						
Numer obwodu wej./wyj.		1	2b	3	4	5

SCHEMAT ROZDZIELNICY RON - OŚWIETLENIE NAWIGACYJNE I

PROJEKTOWAŁ:	SPRAWDZIŁ:	ASYSTENT PROJEKTANTA:	DATA:	BRANŻA:	NAZWA RYSUNKU:	NUMER RYSUNKU:	NUMER ARKUSZA:	REWIZJA:	SKALA:	FAZA:
inż. M. KOSIORZ upr. nr 585/01	mgr inż. WITOLD PIERZ upr. nr 984/05		MAJ 2018r.	EL	Rozdzielnica RON Schemat strukturalny	E-302	02/07	00	-	PW

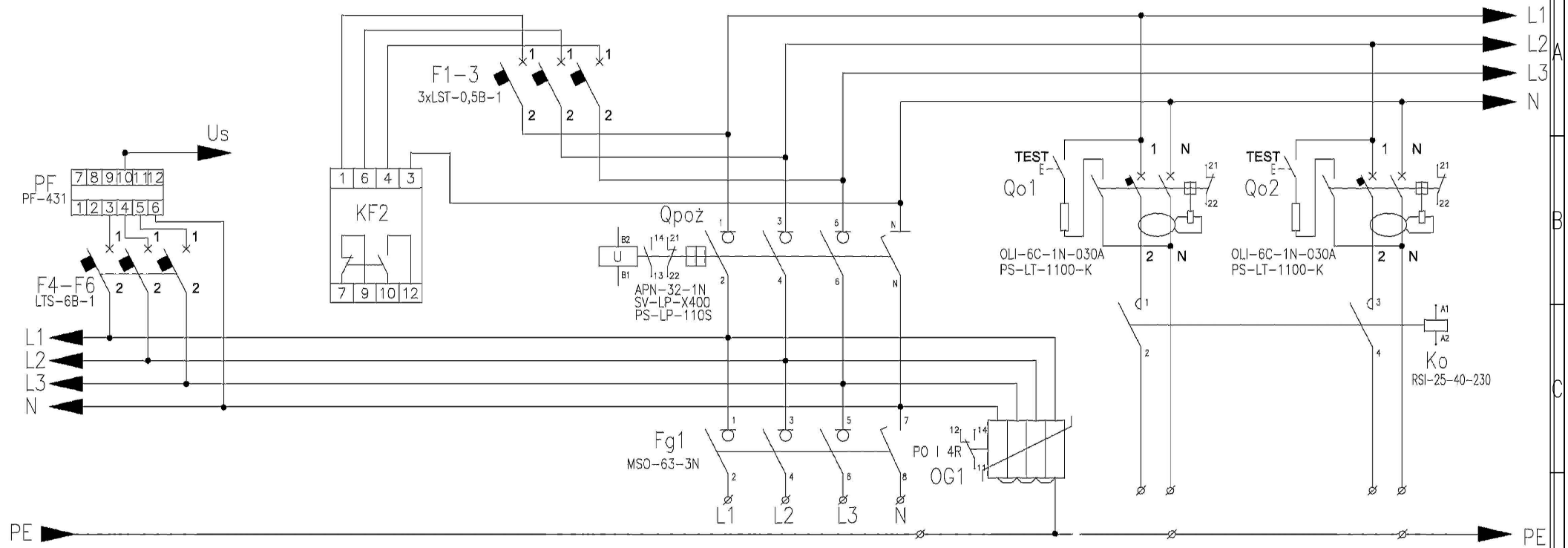

Opis obwodu	Zasilanie obwodów sterowania	Kontrola napięcia sekcji nawigacyjnej	Zasilanie układu, wyłącznik pozarowy i ochrona przepięciowa	Oświetlenie lądowiska
Moc [W]			2000	600
Zasilane urządzenie				Reflektory R 10xLSF 230VAC 100W
Rodzaj kabla			N2XH 5x16	YKY-zo 4x2.5
Oznaczenie kabla				
Numer obwodu wej./wyj.			6	7

SCHEMAT ROZDZIELNICY RON - OŚWIETLENIE NAWIGACYJNE II

PROJEKTOWAŁ:	SPRAWDZIŁ:	ASYSTENT PROJEKTANTA:	DATA:	BRANŻA:	NAZWA RYSUNKU:	NUMER RYSUNKU:	NUMER ARKUSZA:	REWIZJA:	SKALA:	FAZA:
inż. M. KOSIORZ upr. nr 585/01	mgr inż. WITOLD PIERZ upr. nr 984/05		MAJ 2018r.	EL	Rozdzielnica RON Schemat strukturalny	E-302	03/07	00	-	PW

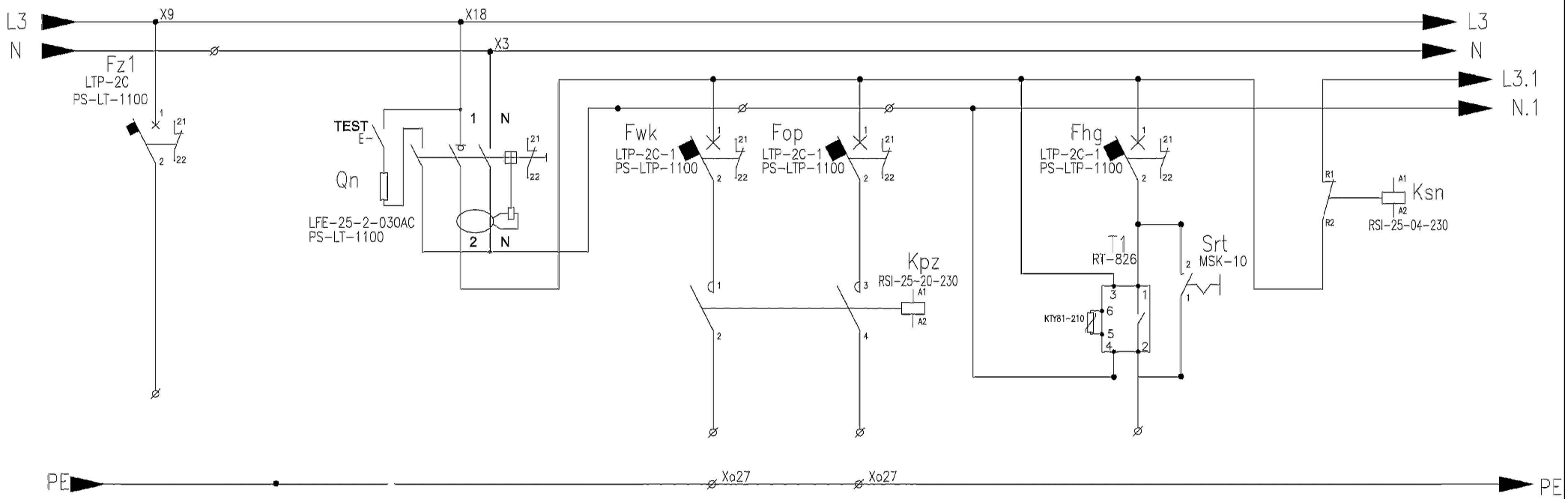

Opis obwodu	Potrzeby CTV	Zabezpieczenie ziemnozwarciowe obwodu nawigacyjnego	Wskaźnik kierunku wiatru	Oświetlenie przeszkodowe	LHAPI, zasilanie grzałki	Przełącznik świateł
Moc [W]	20		65	6	75	
Zasilane urządzenie			LWC-230-S-C	OLI-230-A-S	LHAPI-230	
Rodzaj kabla	YKY 2x1 mm		YKY-zo 3x2.5	YKY-zo 3x2.5		
Oznaczenie kabla						
Numer obwodu wej./wyj.	8		9	10	11	

SCHEMAT ROZDZIELNICY RON - OŚWIETLENIE NAWIGACYJNE III

PROJEKTOWAŁ:	SPRAWDZIŁ:	ASYSTENT PROJEKTANTA:	DATA:	BRANŻA:	NAZWA RYSUNKU:	NUMER RYSUNKU:	NUMER ARKUSZA:	REWIZJA:	SKALA:	FAZA:
inż. M. KOSIORZ upr. nr 585/01	mgr inż. WITOLD PIERZ upr. nr 984/05		MAJ 2018r.	EL	Rozdzielnica RON Schemat strukturalny	E-302	04/07	00	-	PW

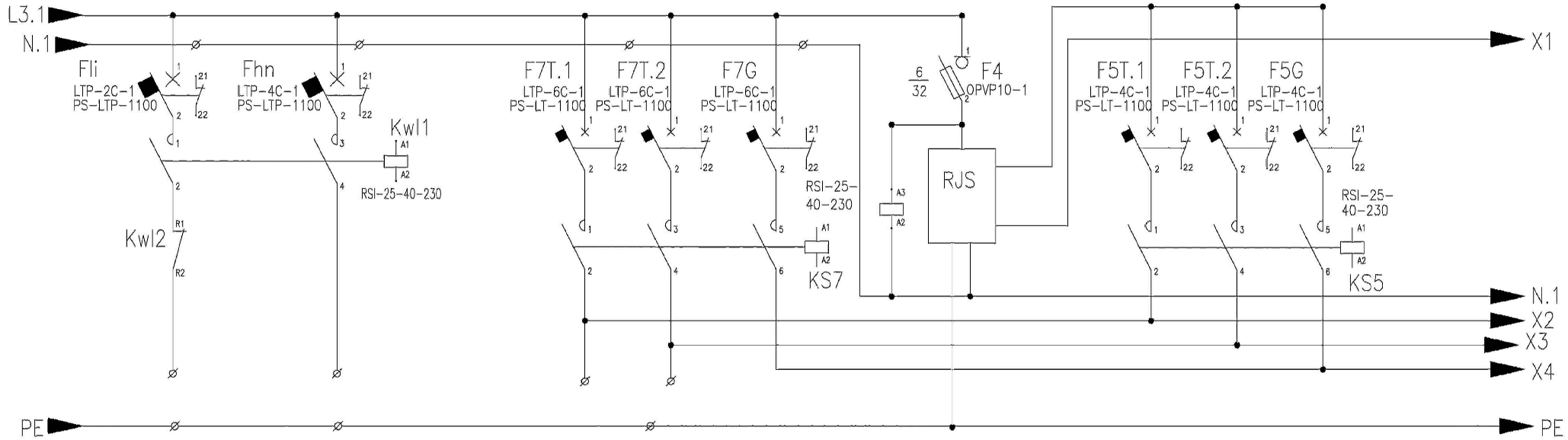

Opis obwodu	Latarnia identyfikacyjna	LHAPI	Zasilanie lamp krawędzi TLOF		Regulator jasności świecenia FATO/GKL
			T1, T3, T5....	T2, T4, T6....	
Moc [W]	150	150+75	2x150		150
Zasilane urządzenie	LHB-230	LHAPI-230	16 x OPL-230-G-I		
Rodzaj kabla	YKY-zo 3x2.5 YKSLYekw 5x1	YKY-zo 5x2,5 YKSLYekw 7x1	YKY-zo 4x2,5mm		
Oznaczenie kabla					
Numer obwodu wej./wyj.	12	11	13		

SCHEMAT ROZDZIELNICY RON - OŚWIETLENIE NAWIGACYJNE IV

PROJEKTOWAŁ:	SPRAWDZIŁ:	ASYSTENT PROJEKTANTA:	DATA:	BRANŻA:	NAZWA RYSUNKU:	NUMER RYSUNKU:	NUMER ARKUSZA:	REWIZJA:	SKALA:	FAZA:
inż. M. KOSIORZ upr. nr 585/01	mgr inż. WITOLD PIERZ upr. nr 984/05		MAJ 2018r.	EL	Rozdzielnica RON Schemat strukturalny	E-302	05/07	00	-	PW

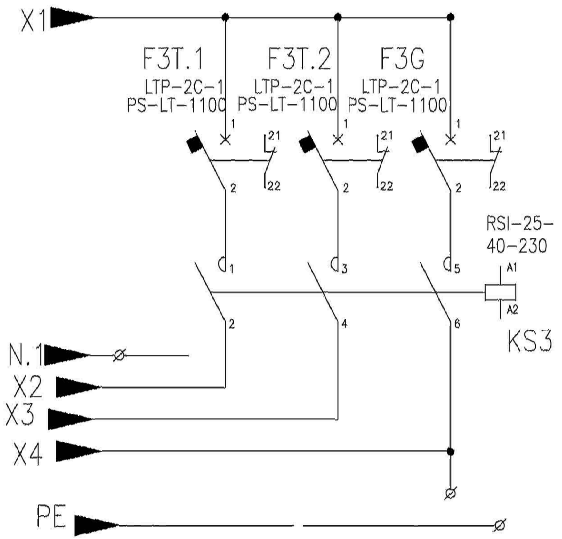

Opis obwodu	Zasilanie lamp GKL
Moc [W]	150
Zasilane urządzenie	13 x OPL-230-W-I
Rodzaj kabla	YKY-zo 4x2.5 mm
Oznaczenie kabla	
Numer obwodu wej./wyj.	14

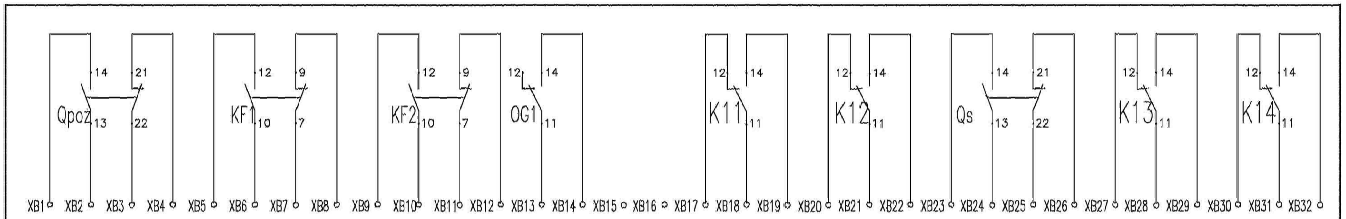

Stan łącznika pożarowgo	Kontr.napięcia pożarowego	Kontr. napięcia nawigacyjnego	Zadziałanie odgromnika	Światła naw. włącz.	Światła ogól. włącz.	Łącznik nap. sterowniczego	Awaria	Awaria LHAPI
Sygnały do BMS								

SCHEMAT ROZDZIELNICY RON - OŚWIETLENIE NAWIGACYJNE V

PROJEKTOWAŁ:	SPRAWDZIŁ:	ASYSTENT PROJEKTANTA:	DATA:	BRANŻA:	NAZWA RYSUNKU:	NUMER RYSUNKU:	NUMER ARKUSZA:	REWIZJA:	SKALA:	FAZA:
inż. M. KOSIORZ upr. nr 585/01	mgr inż. WITOLD PIERZ upr. nr 984/05		MAJ 2018r.	EL	Rozdzielnica RON Schemat strukturalny	E-302	06/07	00	-	PW

Schemat blokowy sterowania

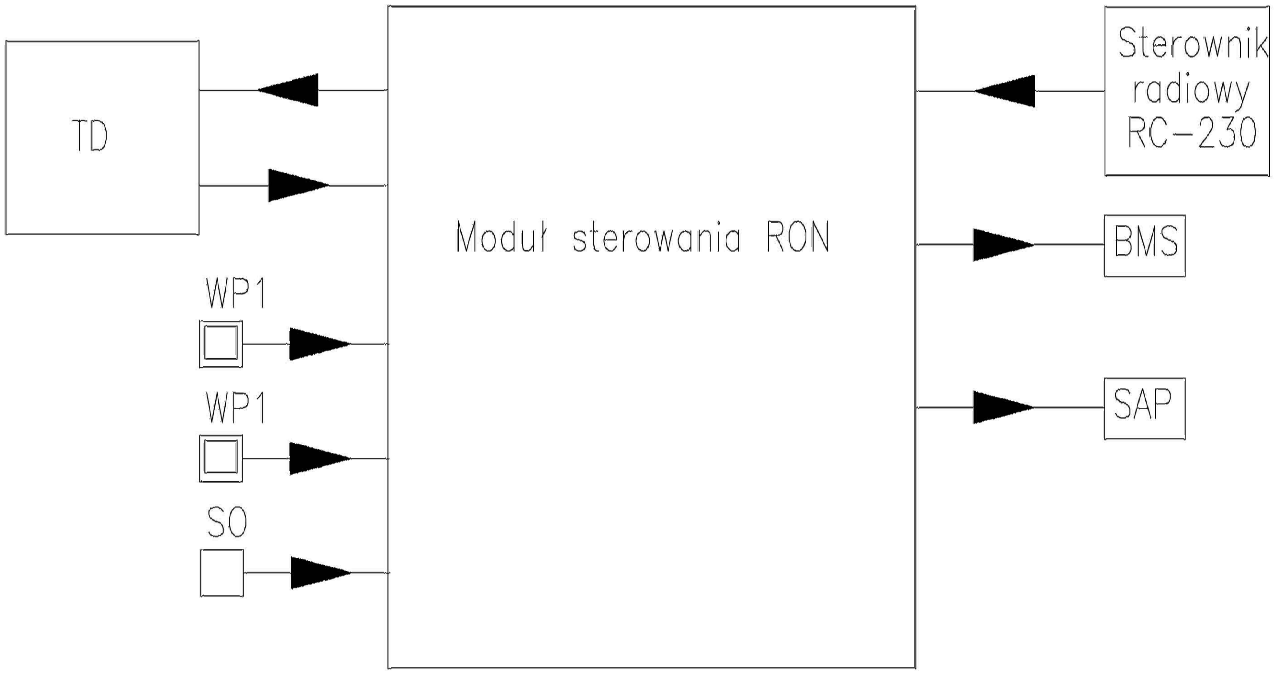

Obudowa szafki RON

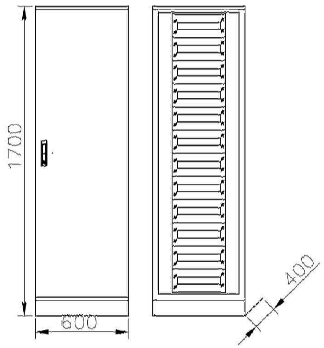

UWAGI I ZALECENIA:

1. Przekroje przewodów:
   - sterownicze; 1mm²
   - prądowe; 2,5mm²
   - prądowe zbiorcze; 4mm²
2. Barwa izolacji:
   - ochronne (uziemienie); żółto-zielone
   - neutralne; niebieskie lub szare
   - gorące; czarna lub brązowa

SCHEMAT ROZDZIELNICY RON - OŚWIETLENIE NAWIGACYJNE VI

PROJEKTOWAŁ:	SPRAWDZIŁ:	ASYSTENT PROJEKTANTA:	DATA:	BRANŻA:	NAZWA RYSUNKU:	NUMER RYSUNKU:	NUMER ARKUSZA:	REWIZJA:	SKALA:	FAZA:
inż. M. KOSIORZ upr. nr 585/01	mgr inż. WITOLD PIERZ upr. nr 984/05		MAJ 2018r.	EL	Rozdzielnica RON Schemat strukturalny	E-302	07/07	00	-	PW